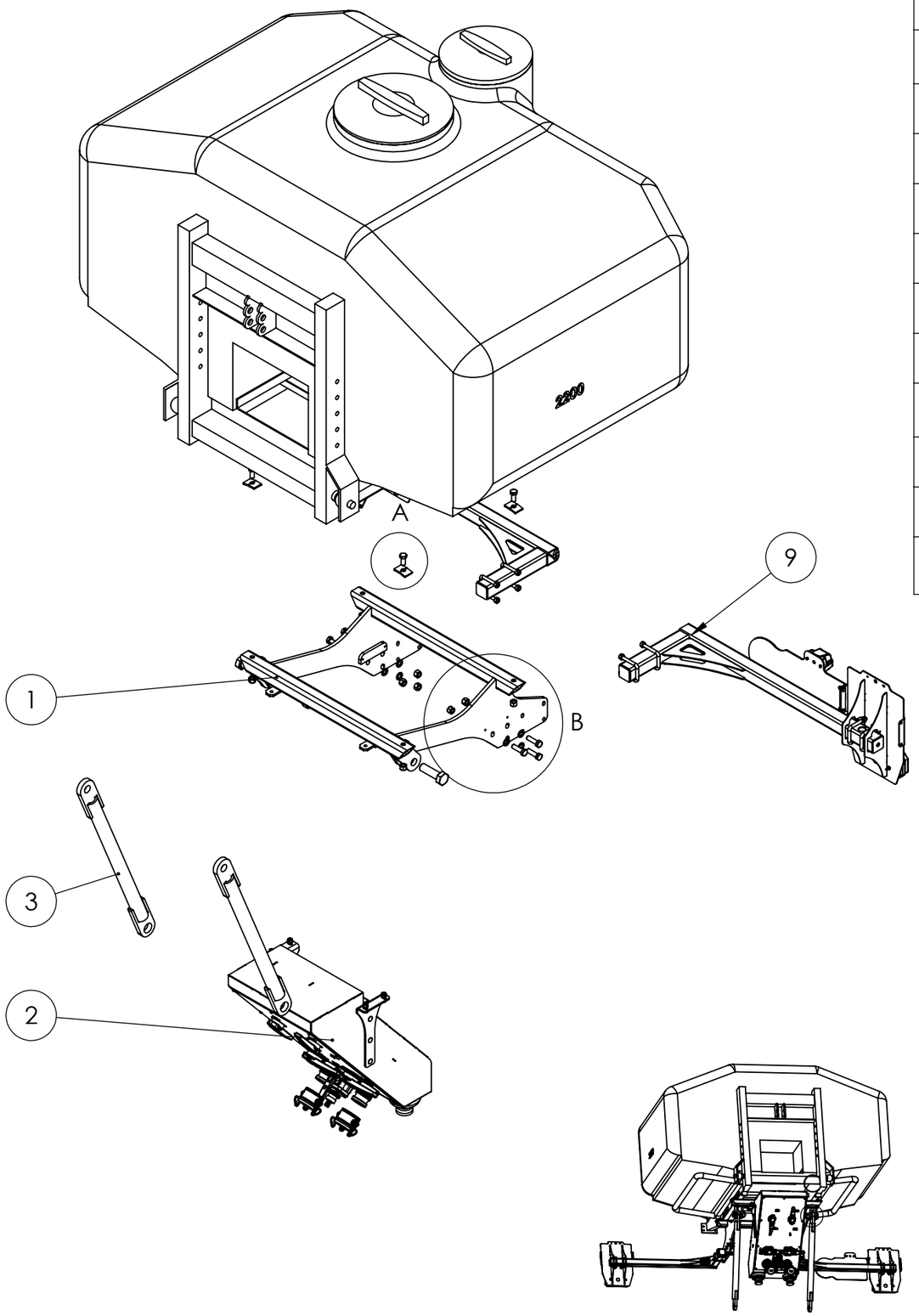

No. ARTICLE	NUMERO DE PIECE	REVISION	DESCRIPTION	QTE
1	S122.815	A	SUPPORT DE CUVE	1
2	S122.837		CARTER GESTION FERTILISATION ÉQUIPÉ	1
3	S122.821	A	BIELLE TUBE	2
4	S121.252	A	PINCE	4
5	S103.083	A	BOULON M16x35 ZN	4
6	S100.276	G	ECROU HEX FREIN M16 ZN	10
7	S100.476	C	BOULON M16x55 ZN	6
8	S100.283	B	RONDELLE PLATE Ø16	12
9	S121.815	B	ENSEMBLE RAMPE DE FEU DSF	1
10	S120.449	A	BOULON M30x100 ZN 10.9	2
11	S107.981	A	ECROU HEX FREIN M30 ZN	2
12	S107.223	A	Plaque entretoise relevage Kit traîné	2

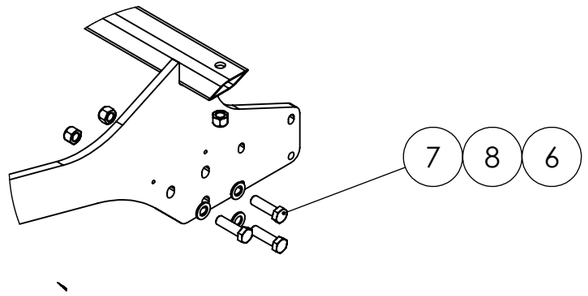

DÉTAIL B
ECHELLE 1 : 10

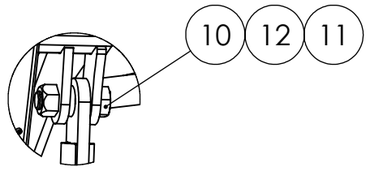

DÉTAIL C
ECHELLE 1 : 10

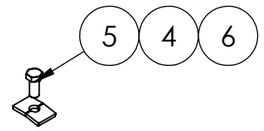

DÉTAIL A
ECHELLE 1 : 10

PLAN N° S122.814		REV	TITRE KIT SUPPORT CUVE LIQUIDE		
MATERIAU	FINITION		SAUF INDICATION CONTRAIRE: LES DIMENSIONS SONT EN mm TOLERANCES GENERALES: ISO 2768-mL	DESSI. ROMAIN LÉON	01/02/2023
				APPR.	
A3	ECHELLE:1:20		MASSE: 580.1kg	FEUILLE 1 SUR 1	

AGRISEM CONSERVATION FARMING
La Madeleine
47210 Bournel - France
Tel : +33 (0)5 53 40 32 95
acf@agrisem.com